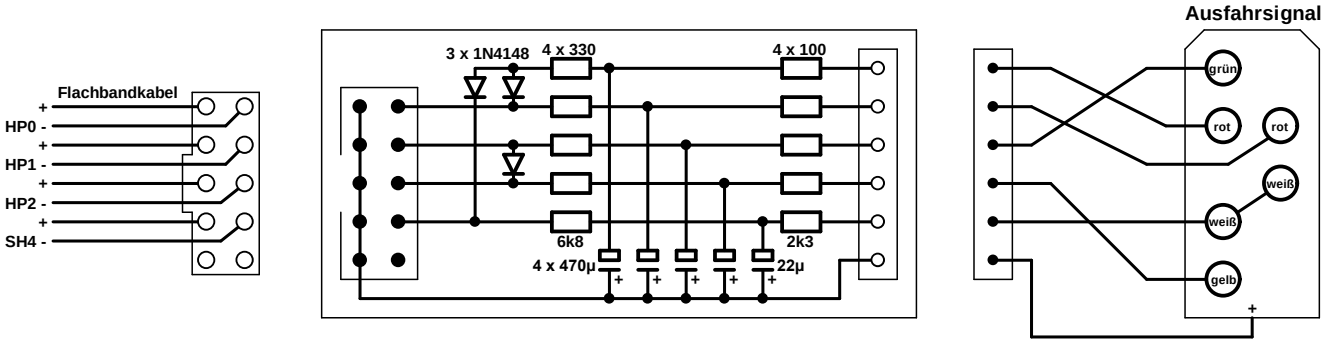


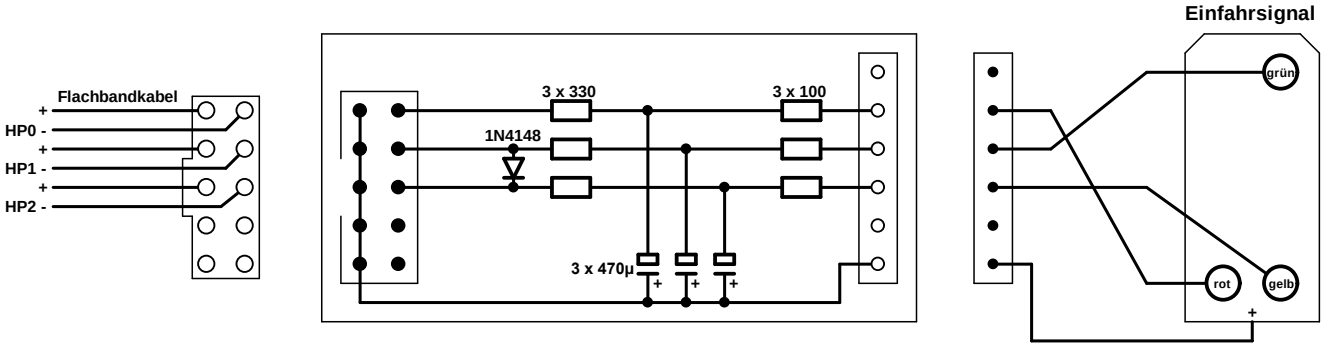


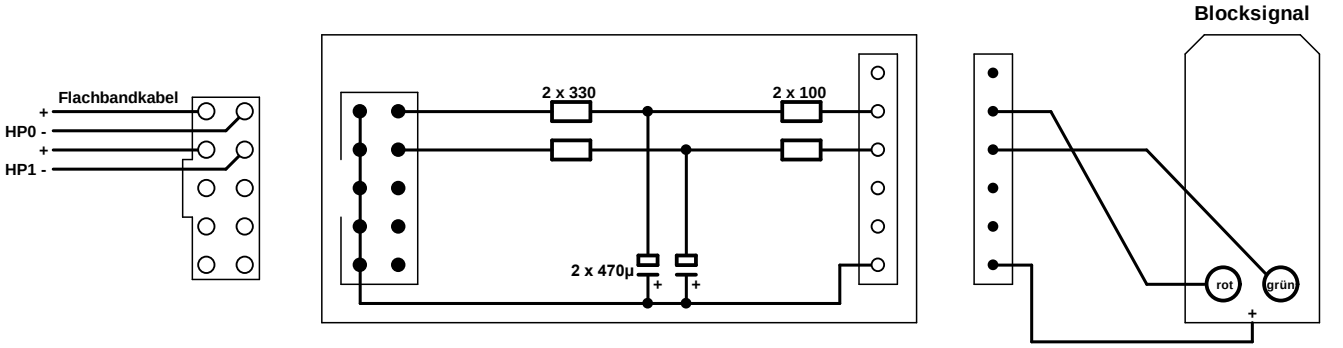


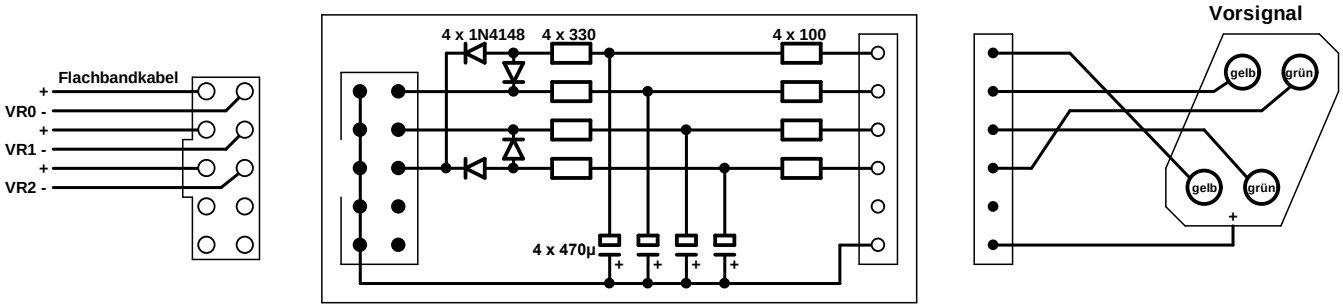


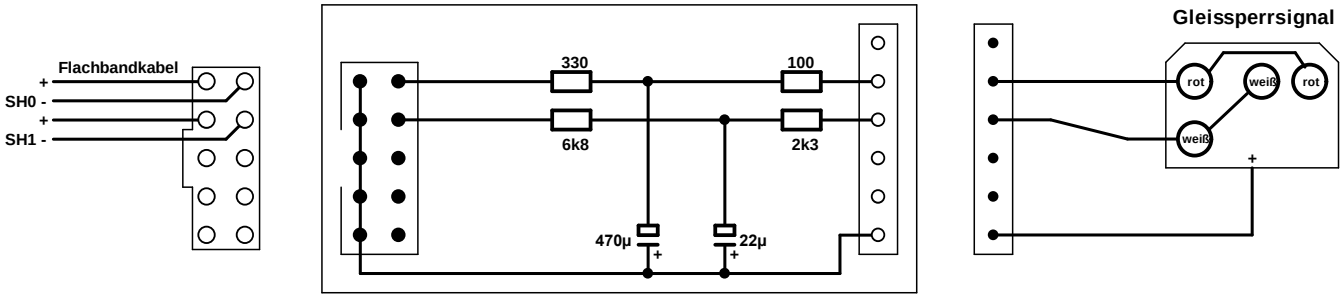


**Lichtsignal Vorschaltmodule (C) Rainer Schroeder**